CODE 1039

Gomito 90° maschio con filetto in ottone - 90° Elbow male with brass threaded insert - Coude a 90° mâle avec fileté en laiton
Codo 90° macho con rosca en latón - Winkel 90° mit Aussengewinde Messing - Колено 90° с наружной резьбой из латуни

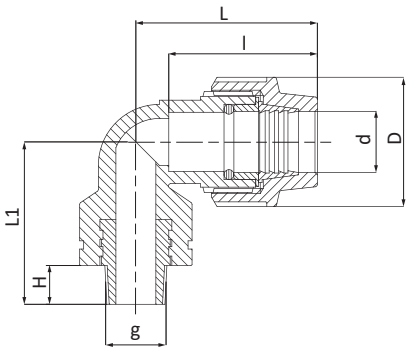

CODE	DIM dxg [mmxin]	D [mm]	L [mm]	I [mm]	L1 [mm]	H [mm]	PN [bar]	PACK RIF. 2	PACK RIF. 5
1039020002001	20x1/2”	46	68	54	64	14,5	16	65	-
1039020003001	20x3/4”	46	68	54	66	16	16	65	-
1039025003001	25x3/4”	55	80	64	66	16	16	40	-
1039032004001	32x1”	62	93	71	86	29	16	20	-
1039040005001	40x1”1/4	80	109	82	87	23	16	15	-
1039050006001	50x1”1/2	96	122	91	87	23	16	-	38
1039063007001	63x2”	115	140	107	105	27	16	-	20