CODE 4035

Codo grifo doble - Doppelwandscheibe

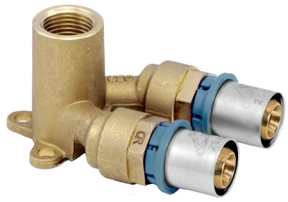

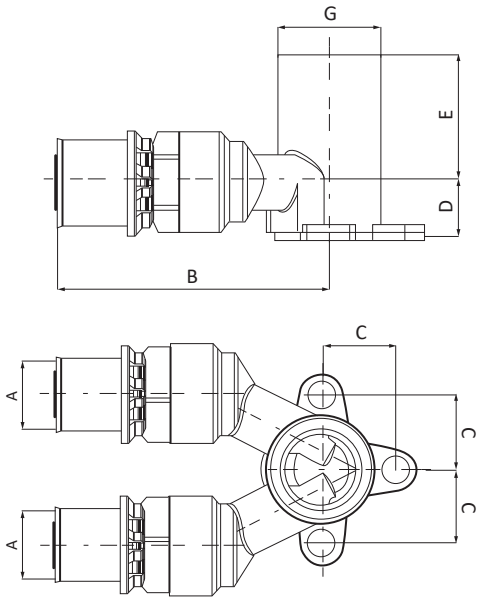

CODE	DIM [mm]	A [mm]	B [mm]	C [mm]	D [mm]	E [mm]	G [mm]
4035160002001	16x1/2”	16x2,0	55	27	23	37	1/2” (1)
4035200002001	20x1/2”	20x2,0	57	27	24	37	1/2” (1)

(1) Roscado según ISO 7/1, EN 10226-1 - Gewinde gemäß ISO 7/1, EN 10226-1